Модель: 24v

LED outdoor

ZION

IP44 IP54 **IP67** IP68

Серия прожекторов небольшого и среднего размера с мощными COB-матрицами. Прожекторы предназначены для решения широкого круга задач архитектурного и ландшафтного освещения. Могут использоваться для подсветки скульптур, стволов и крон деревьев, архитектурных деталей зданий, а также рекламных конструкций и элементов дорожной навигации.
Прожекторы соответствуют классу защиты I. Доступная цветовая температура 2700K, 3000K и 4000K, индекс цветопередачи (CRI) >80, срок службы светодиодов >50,000 часов.
Корпус изготовлен методом литья под давлением из алюминиевого сплава с низким содержанием меди. Хромирование корпуса и последующее покрытие порошковой краской обеспечивает защиту от коррозии.
Крепежные элементы из нержавеющей стали марки 316.
Питание осуществляется через гермоввод PG 13.5.
Оптическая часть: Силиконовое уплотнительное кольцо.

Рассеиватель из прозрачного закаленного стекла.
Аксессуары: антибликовый козырек, антибликовая решетка (кольцо) и корпусный блокиратор

Внимание! Данные аксессуары не предназначены для одновременного использования.

ErP Class A+ | Tiltable | RGBW

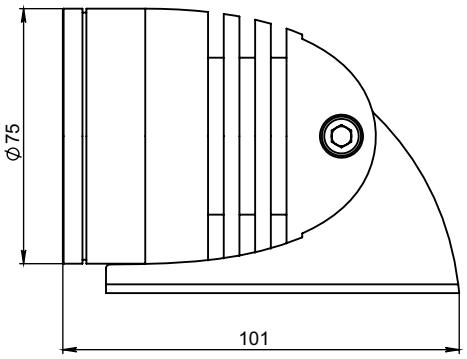

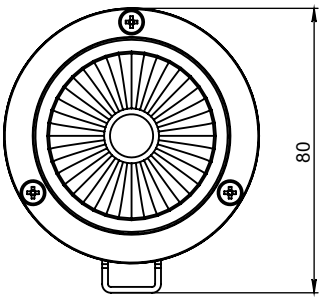

Серия	Номер модели	Источник света	Мощность	Световой поток	EEC	Цвет	Вес	Угол					Номер аксессуара	H
ZION	**ZI -22406**	1 COB	6 W	570 lm	A++	W27 / W30 / W40	0.9 kg.	7	14	23	51		-	-
ZION	**ZI -32411**	1 COB	11 W	1090 lm	A++	W27 / W30 / W40	0.6 kg.	9	16	25	51	69	-	-
ZION	**ZI -32424**	1 COB	24 W	2280 lm	A++	W27 / W30 / W40	1.2 kg.	9	16	25	51	69	-	-

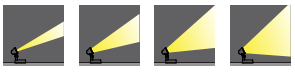

N M W VW

Пример оформления заказа

AR-21012 - W40 - A20691

Номер модели | Цвет | Аксессуара

Температура света

W27 – Теплый 2700K
W30 – Теплый белый 3000K
W40 – Нейтральный белый 4000K

- 01 Черный RAL 9011
- 02 Темно-серый RAL 7043
- 03 Белый RAL 9003
- 05 Серебро матовое RAL 9006
- 06 Бронза RAL 6014

Россия г. Барнаул
ул. Партизанская 201 Тел:+738522226232
sale@ligbel.com I www.ligbel.com

LIGBEL®
КАЧЕСТВО СВЕТА