Модель: **Altay** Световая колонна (опора освещения)

LED outdoor

ALTAY

IP44 **IP54** IP67 IP68

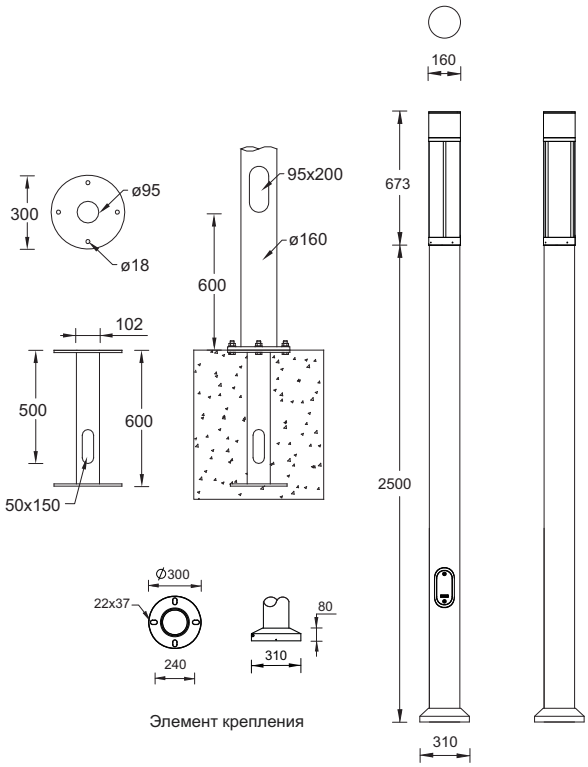

Декоративная световая колонна изящной формы. Ее простой и элегантный дизайн гармонично сочетается с архитектурой современного города и позволяет создавать интересные световые эффекты в темное время суток. Может использоваться для освещения прилегающих к зданиям территорий, пешеходных и садово-парковых зон, торговых центров, площадей.

Светильник соответствует классу защиты I, оснащен встроенным драйвером. Доступная цветовая температура 2700, 3000 К и 4000 К, индекс цветопередачи LED (CRI) >80. Срок службы светодиодов 50,000 часов.

Корпус изготовлен из алюминиевого сплава с низким содержанием меди. Колонна из экструдированного алюминия. Перед покраской все детали светильника дополнительно хромируются, что гарантирует их высокую устойчивость к коррозии. Крепежные элементы из нержавеющей стали марки 316.

Оптическая часть:
Силиконовое уплотнительное кольцо. Рассеиватель из анти-вандального прозрачного монолитного карбоната (МППК). Удобная система крепления защитного стекла обеспечивает легкость замены ламп.

ECO ErP Class A++ COB

АКСЕССУАРЫ

A20691
Набор для грунтового монтажа

Серия	Номер модели	Источник света	Мощность	Световой поток	EEC	Цвет	Вес	Номер аксессуара	H
ALTAY	**AL-21012**	1 COB	28 W	1826 lm	A++	W27 / W30 / W40	23.7 kg.	A20691	-
ALTAY M	**AL-22012**	1 COB	37 W	2610 lm	A++	W27 / W30 / W40	35.2 kg.	A22691	-

Пример оформления заказа

AR-21012 - W40 - A20691

Номер модели | Цвет | Аксессуара

Температура света

W27 – Теплый 2700K
W30 – Теплый белый 3000K
W40 – Нейтральный белый 4000K

- 01 Черный RAL 9011
- 02 Темно-серый RAL 7043
- 03 Белый RAL 9003
- 05 Серебро матовое RAL 9006
- 06 Бронза RAL 6014

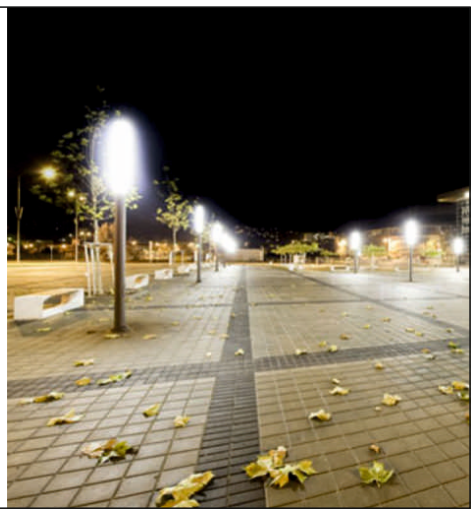

Россия г. Барнаул
ул. Партизанская 201 Тел:+738522226232
sale@ligbel.com I www.ligbel.com

LIGBEL® КАЧЕСТВО СВЕТА